Dauner Antriebstechnik GmbH

Entsperrbares Rückschlagventil

– doppeltwirkend - mit Hohlschraube (kleine Bauweise) –

max. 300 bar

Gehäuse: verzinkter Stahl

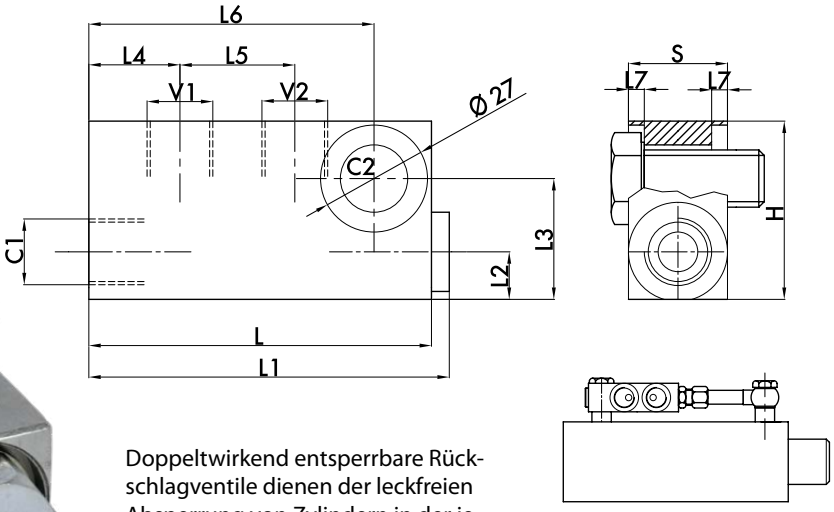

Doppeltwirkend entsperrbare Rückschlagventile dienen der leckfreien Absperrung von Zylindern in der jeweiligen Halteposition. Sie sperren in beiden Richtungen.
Um ein sicheres Schließen des Ventils zu gewährleisten, ist es notwendig, dass die Verbraucheranschlüsse des vorgeschalteten Wegeventils in Mittelstellung zum Tank entlastet sind (siehe Hydraulikschema).

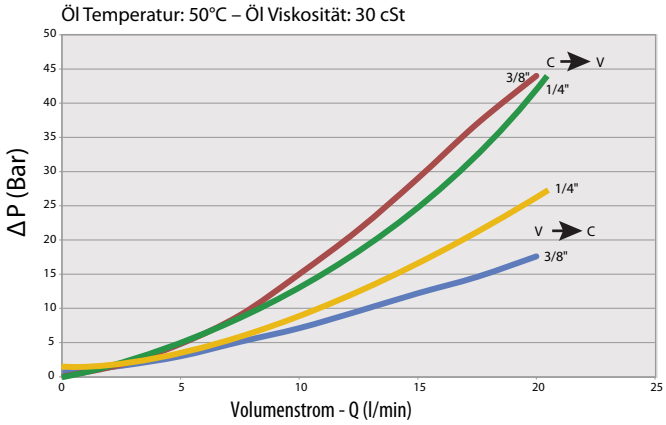

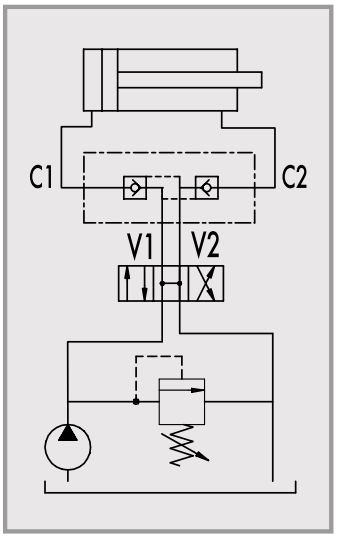

Anschluss-gewinde V1 - V2 C1 - C2	Bestell-Nr.	Bezeichnung	Aufsteuer-verhältnis	max. Durchfluss	max. Betriebs-druck	Öffnungs-druck	L	L1	L2	L3	L4	L5	L6	L7	H	S	Gewicht
				Lt. / min	bar	bar	mm										kg
G 1/4"	205-020-01705	VBPDE14-L-CMP-FLV	1 :4,9	20	300	0,6	84	88,5	10	27	22	24	68,5	4	40	20	0,45
G 3/8"	205-020-01710	VBPDE 3/8" L CMP/FLV	1 :4,9	20	300	0,6	86,5	91	12	30,5	23	29	72	4	45	25	0,654

Dauner Antriebstechnik GmbH – Industriestraße 3 – 96120 Bischberg – Trosdorf
Tel.: 09503/50008-0 – Fax: 09503/50008-49 – Email: info@dauner-antriebstechnik.de – www.dauner-antriebstechnik.de

Die Inhalte unserer Seiten wurden mit größter Sorgfalt erstellt. Für die Richtigkeit, Vollständigkeit und Aktualität der Inhalte können wir jedoch keine Gewähr übernehmen.